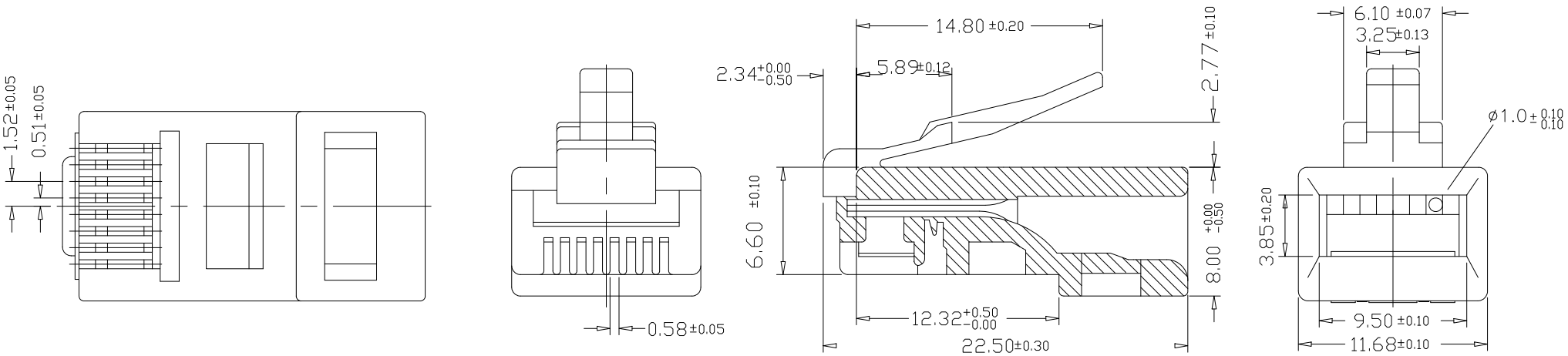

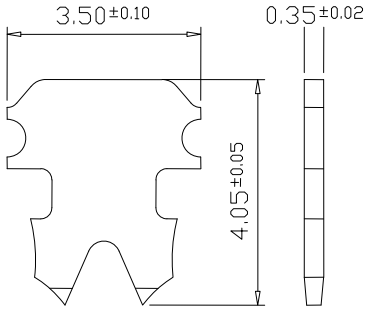

“ ”：2 PRONGS FOR STRANDED WIRE
多芯線用二叉型金片

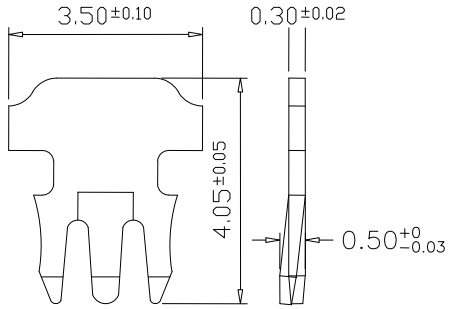

“ 3 ”：3 PRONGS FOR SOLID WIRE(**S**)
單芯線用三叉型金片

材質及商標 Material & Brand (Logo)：

1. 商　　標 Brand (LOGO)：（ □COB □空白 No Brand □客戶指定商標 Others_____ ）
2. 塑膠材質 Housing Material：(Polycarbonate(PC) □UL 94V-0 □UL 94V-2)
3. 金片型式 Contact Type：（ □二叉型金片 2 prongs for STRANDED wire □三叉金片 3 prongs for SOLID wire)
4. 鍍金厚度 Gold Plating：（ □Fμ”(Flash) □3μ”(≧0.0762μm) □6μ”(≧0.1524μm) □15μ” (≧0.381μm) □30μ” (≧0.762μm) □50μ”(≧1.27μm) ）
5. 金片材質 Contact Material：(□青銅 Bronze □磷青銅 Phosphor Bronze)

UNIT: m/m

Remark:

1.適用 24 或 26 AWG 線材。 Available for 24 or 26 AWG wire.

COBLE ENTERPRISE CO., LTD.			
TITLE	#102H*-** MP8P8C		
APPROVE	PETER KUO	DESIGN	C.M.CHEN
DATE	12-9-2015	F. No.	102 H