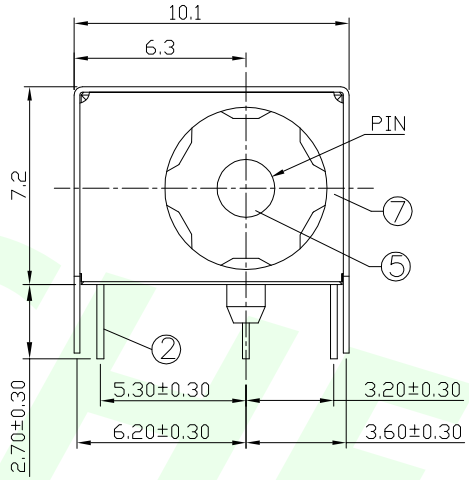

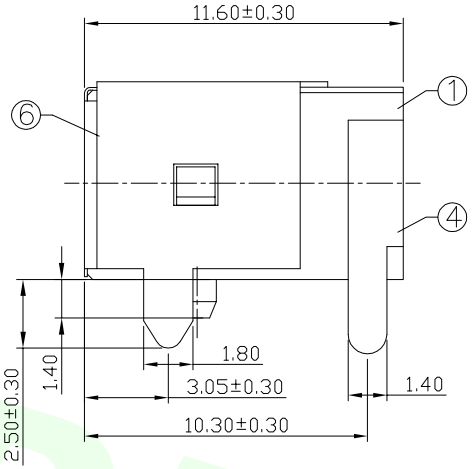

线路板开孔尺寸
P.C.B LAYOUT

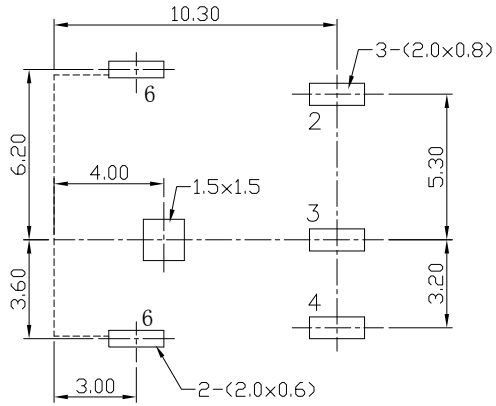

SCHEMATIC

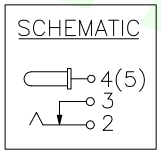

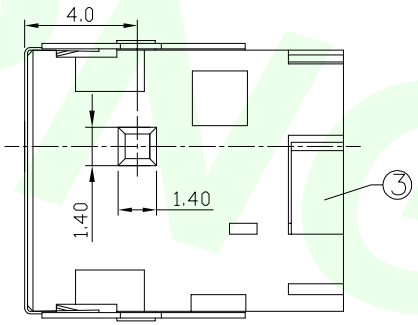

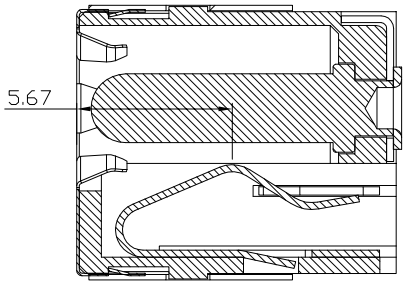

SECTION

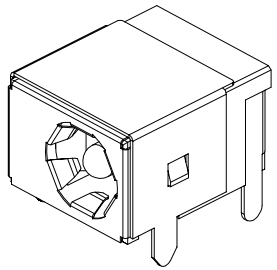

所有材料為
"環保材料"
2013.11.11
RoHS

SPECIFICATION
1.Rating ：DC 30V 2.0A；
2.Contact resistance：≤0.03Ω；
3.Insulation resistance：≥100MΩ (DC250V)；
4.Withstand voltage：250VAC ；
5.Insertion and extraction force：3—30N;
6.life test：5,000 cycles。

Part No.	CDJ-D044A-1.65	CDJ-D044A-2.0	CDJ-D044A-2.5
PIN	ø1.65	ø2.0	ø2.5

NO.	DESCRIPTION	QTY	MATERIAL	COLOR	REMARK
7	外壳	1	SUS301	———	———
6	盖脚	1	BRONZE	———	Ni—Plating
5	插针	1	BRASS	———	Ni—Plating
4	平片	1	BRASS	———	Ag—Plating
3	弯片	1	BRASS	———	Ag—Plating
2	弹片	1	SUS301	———	Ag—Plating
1	基座	1	PA9T	———	———

承洧科技股份有限公司
Cherng Wei Technology Corp.

DESCRIPTION(內容): DC Power JACK (11.6) 90°
PART NO: (料號) CDJ-D044A-XX
DWG NO(圖號): DJ-D044A

DRAWN(製圖): mandy
CHECKED(確認): MANDY
APPROVAL(核准): JOHNNY

GENERAL TOLERANCE: (公差)
X ±0.50 Angle
.X ±0.30 X ±3°
.XX ±0.20 .X ±2°
.XXX ±0.10 .XX ±1°

SCALE(比例): FREE

REV: R1
UNIT: mm
SIZE: A4
SHEET: 1/1

REV	DESCRIPTION	DATE
R0	RELEASE	2013.11.11
R1	更正"Resistance"單位	2014.03.24
R2		
R3		

CHERNG WEI