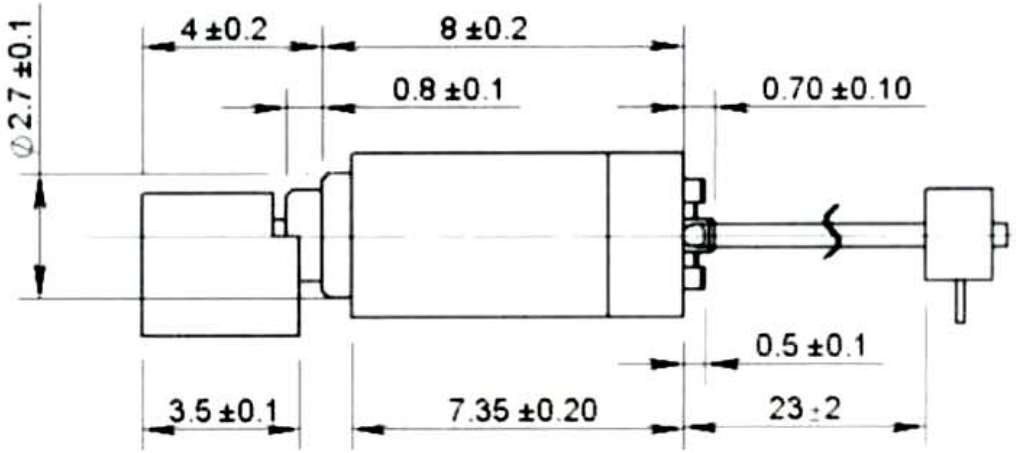

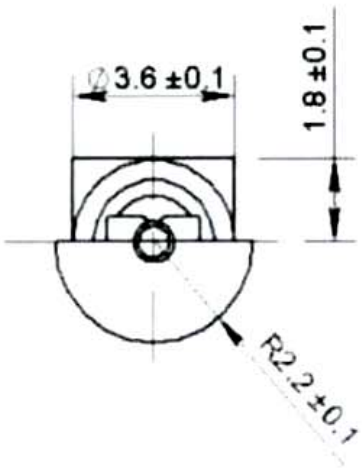
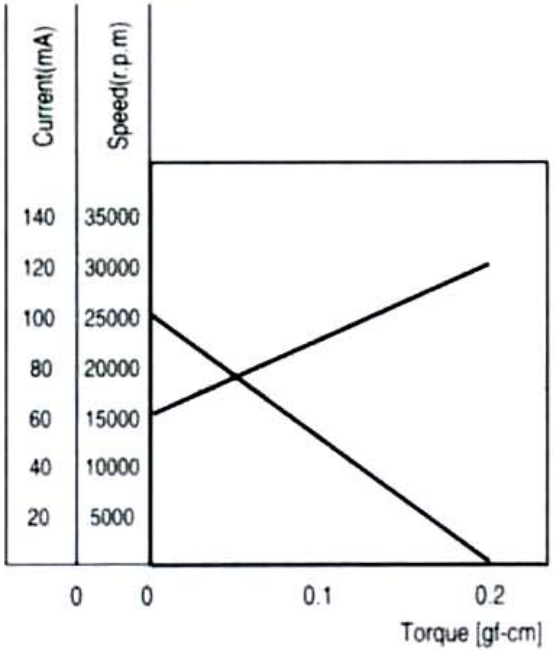
特性図 Characteristics